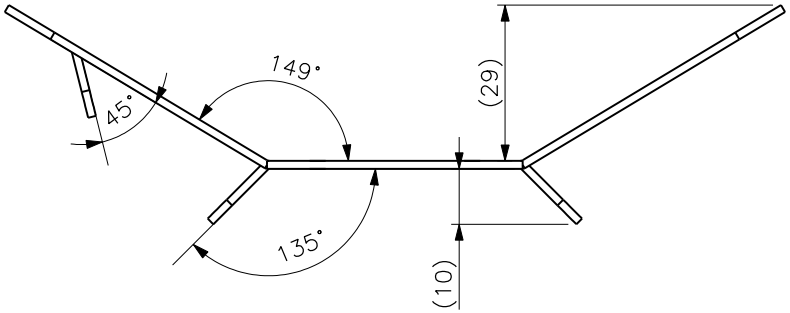

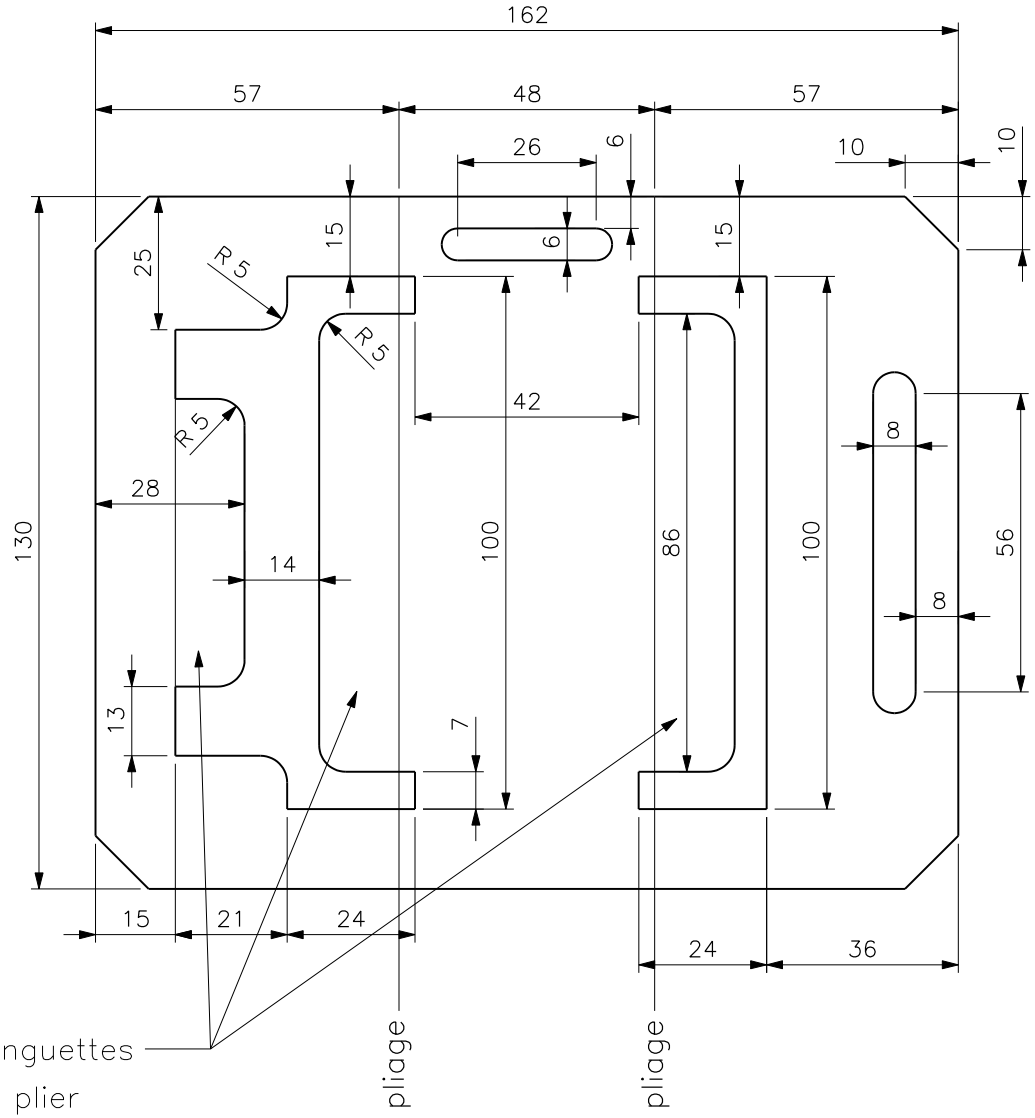

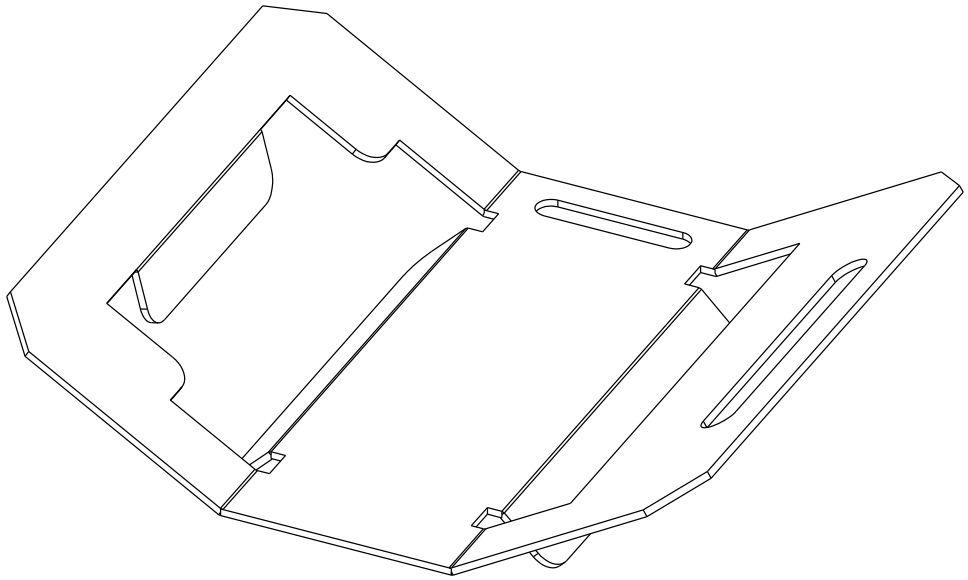

Plaque de fixation latérale Tôle épaisseur 15/10 Inox 304-L Décapage / Passivation	Echelle : 1/1 Format A3